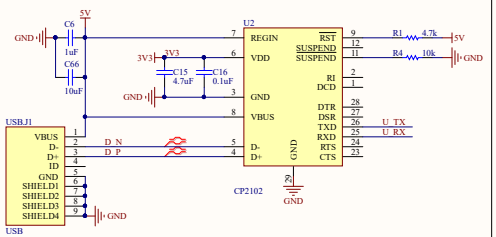

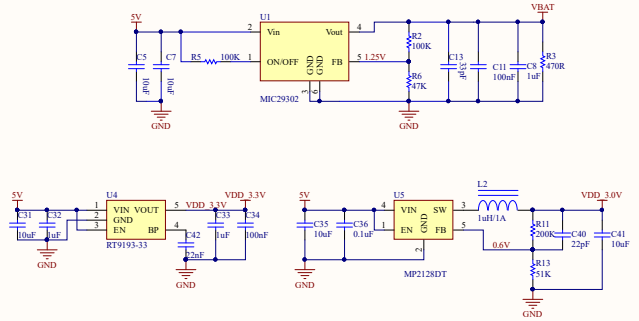

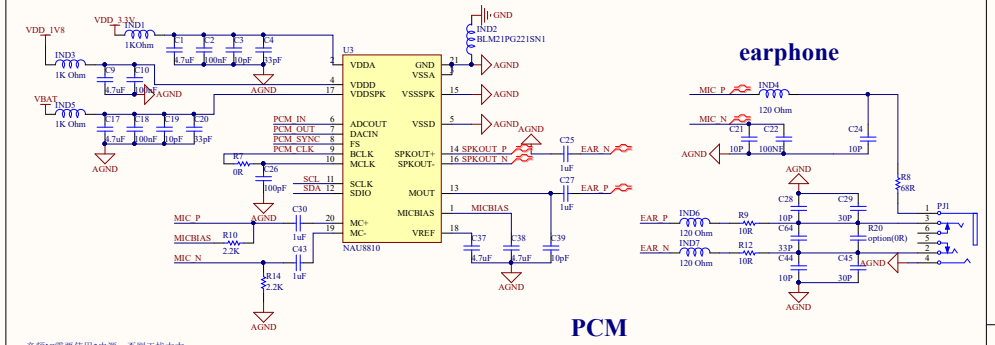

音频IC需要使用3电源，否则干扰太大。

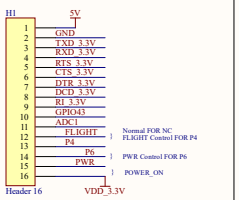

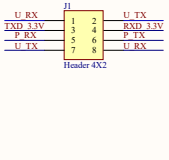

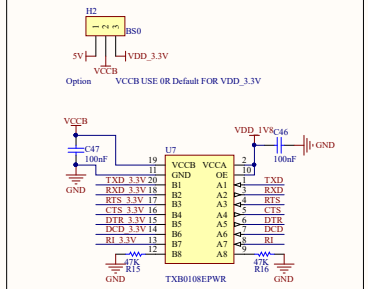

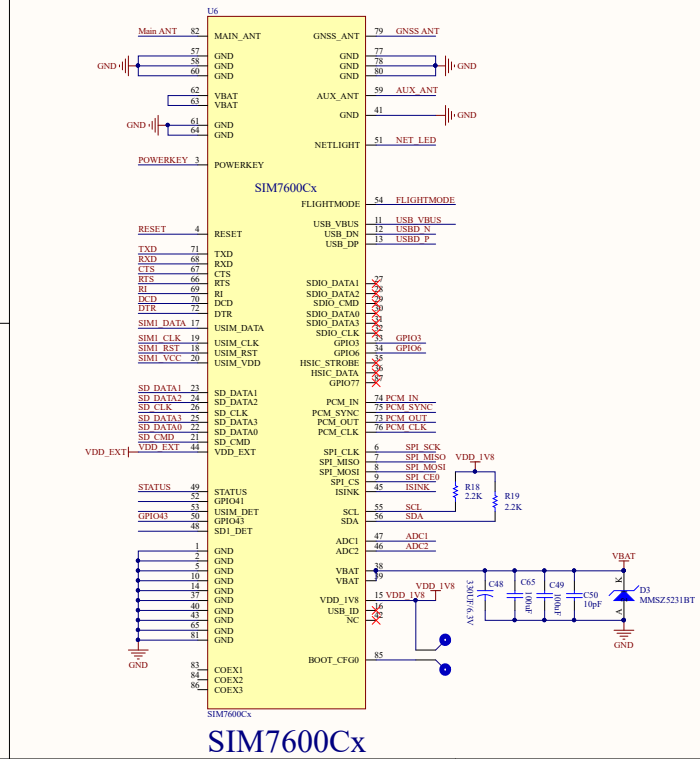

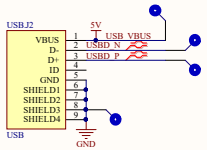

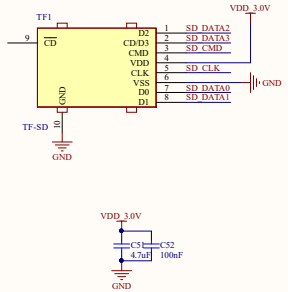

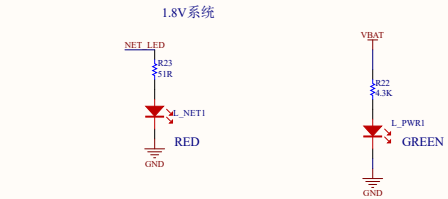

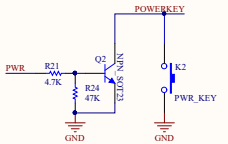

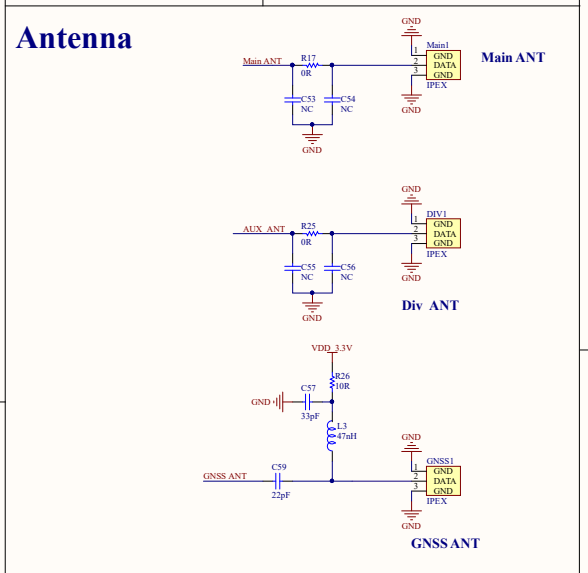

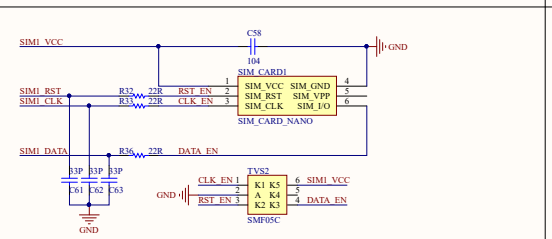

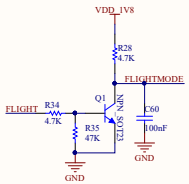

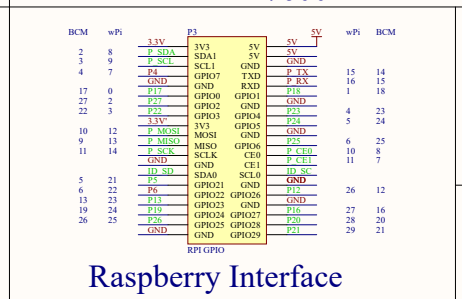

Waveshare_logo

SIM7600X 4G HAT

REV03